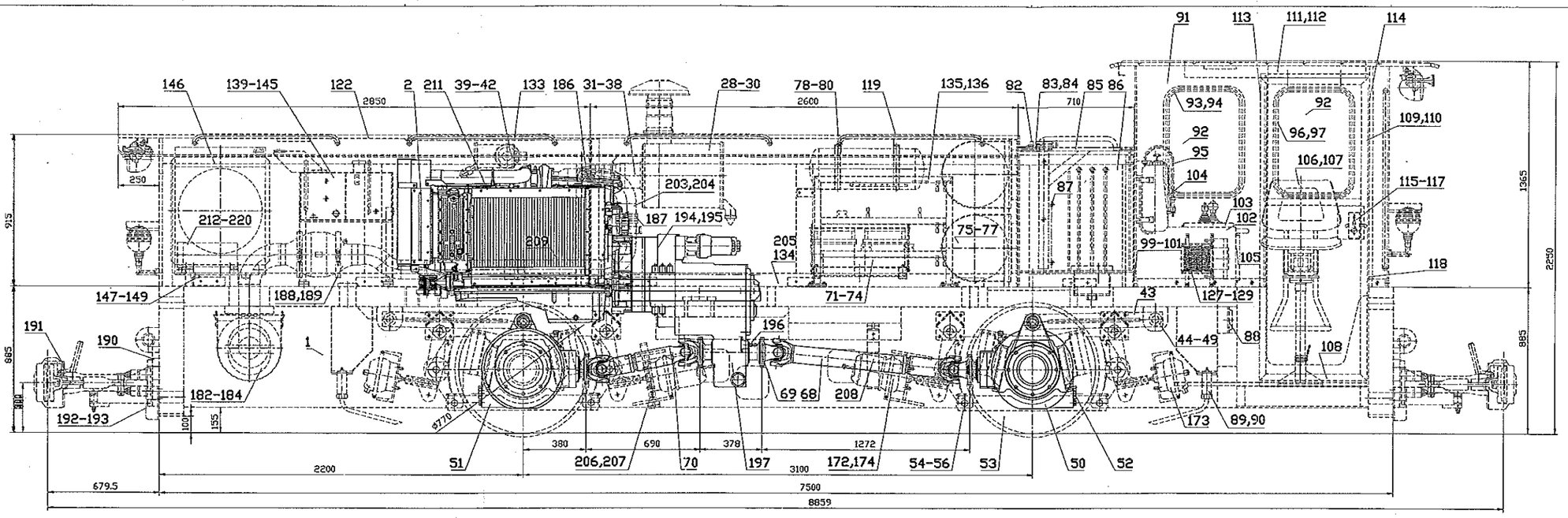

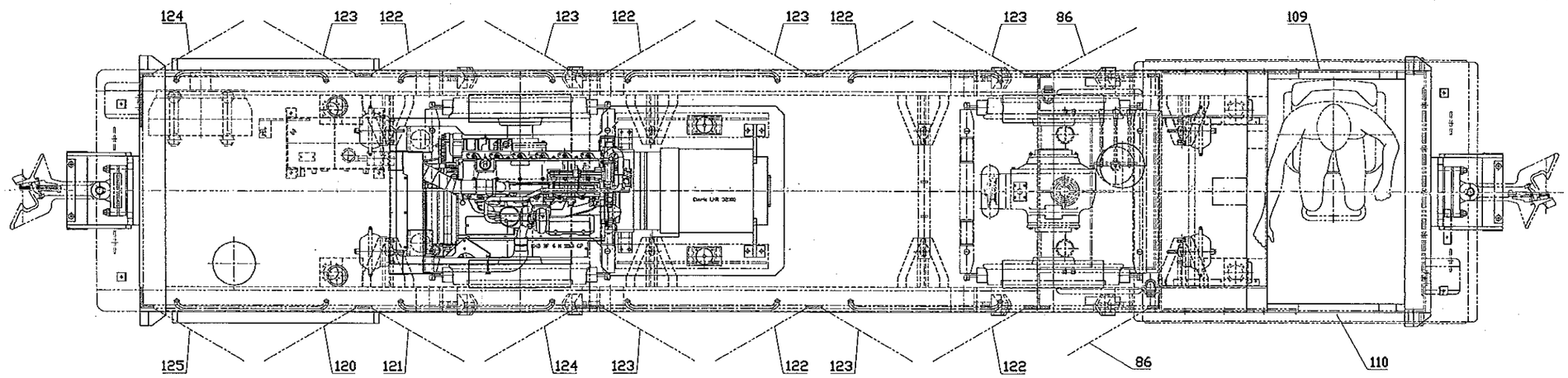

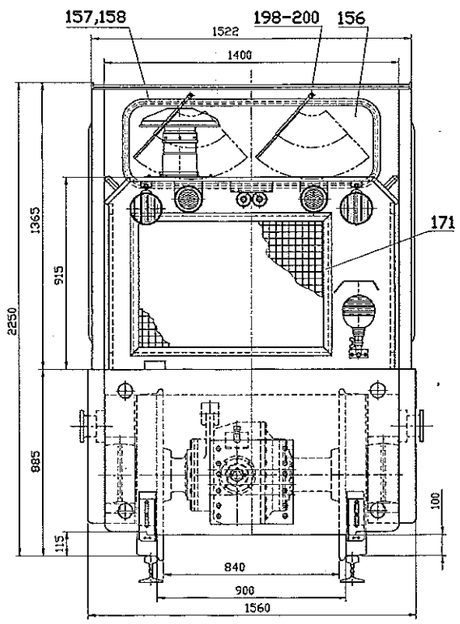

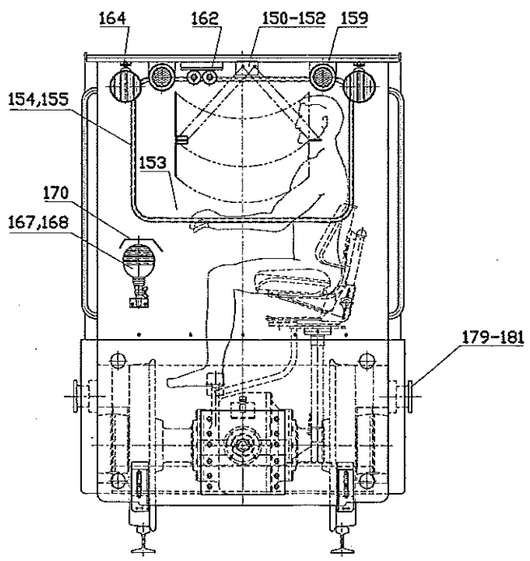

Alle ohne Toleranzangaben nach DIN 7168	Oberflächen nach DIN 1302	Schleifen nach DIN EN ISO 1302-N	Schnitt-Vorbehandlung nach DIN EN 28819
Kennzeichnung nach DIN EN ISO 3098-1	Für diese Zeichnung behalten wir uns das Recht nach DIN 34 vor.		

Schlüter Grossfuttermühlen
Postfach 1519
47345 Bedburg/Germany

Part / Pattern: 1/1
Maßstab: 1:10

Verwendungsbereich:
LoH 5554,56,5619
KCom 20204
UTC Canal de Navarra

Benennung: CFL-180 DCL Bauzchng.

	Datum	Name
Gezeichnet	17.03.2005	Schlüter
Geprüft		

Zeichnungsnummer: 01.180.095-00

Rev.-Tag: –
Änderung: –